IMPACT
LA BIODIVERSITÉ EN QUESTIONS

DOSSIER PÉDAGOGIQUE

Domaine départemental de la Roche-Jagu
22 260 Ploëzal

Tél. 02 96 95 62 35
chateaudelarochejagu@cotesdarmor.fr

« L'idée ? Sensibiliser les visiteurs à la protection de la biodiversité, sans culpabilisation, en replaçant l'homme en tant qu'espèce et en s'interrogeant sur son caractère invasif ou non »

Le Journal Toulousain

« À l'instar du slogan «Le meilleur déchet est celui qu'on ne produit pas», mieux vaut en effet peut-être éviter d'en arriver là. Et c'est bien l'objectif visé par cette exposition : montrer qu'il est temps d'agir. »

Le Quotidien

EXPOSITION

8 MAI - 6 OCTOBRE 2024

IMPACT -

La biodiversité en questions

SOMMAIRE

- COMMUNIQUÉ DE PRESSE — P. 4
- PLAN DE L'EXPOSITION — P. 6
- PRÉSENTATION DE L'EXPOSITION — P. 7
- FICHES PÉDAGOGIQUES
  - QUESTIONS DE BIODIVERSITÉ — P. 14
  - MEMORY DE LA BIODIVERSITÉ — P. 15
  - LES ÉCOSYSTÈMES — P. 16
- CHARTE D'ACCUEIL — P. 17
- INFOS PRATIQUES — P. 18-19

COMMUNIQUÉ DE PRESSE

EXPOSITION
« IMPACT - LA BIODIVERSITÉ EN QUESTIONS » DU 8 MAI AU 6 OCTOBRE 2024
AU DOMAINE DÉPARTEMENTAL DE LA ROCHE-JAGU

« D'où venons-nous ? Quelle est notre place dans l'évolution ? Avons-nous la capacité de maîtriser la nature ? Quel impact l'Homme a-t-il vraiment sur la Terre ? »
IMPACT - La biodiversité en questions, nouvelle exposition présentée du 8 mai au 6 octobre 2024 au Domaine départemental de la Roche-Jagu, explore la place de l'être humain dans l'évolution du monde et son impact sur la biodiversité.

Conçue par le Muséum d'Histoire Naturelle de Toulouse, cette exposition itinérante a été fabriquée de manière écoresponsable et durable, à partir de 95 % de bois recyclé. À travers un parcours chronologique, du monde d'hier au monde de demain, elle explore l'influence de l'être humain sur les écosystèmes en abordant diverses thématiques : les extinctions de masse, l'histoire de la vie sur Terre, la crise de la biodiversité, l'influence de nos modes de consommation, le cheminement vers des modes de vie plus écologiques, la résilience naturelle, et les scénarios de demain.

Cette exposition a pour objectif de **sensibiliser le public à la protection de la biodiversité**, en adoptant une approche pédagogique accessible à l'aide de productions audiovisuelles et photographiques inédites, de maquettes interactives et d'animations tactiles.

« Sur un site ancré dans l'Histoire, le Domaine départemental de la Roche-Jagu a pris un réel engagement en faveur de la préservation de l'environnement qu'il met en œuvre depuis plusieurs décennies. Avec ses 43 hectares de forêts et ses 18 hectares de jardins herbés (prairies), il constitue le socle parfait pour cette exposition qui prend ainsi tout son sens. Une redécouverte captivante de la Nature qui invite à repenser la place de l'être humain dans l'écosystème et à réfléchir au monde de demain », déclare **Patrice Kervaon**, vice-président du Département délégué à la culture et aux cultures de Bretagne.

Un volet propre au Domaine départemental de la Roche-Jagu vient enrichir l'exposition dans une salle dédiée. Il met en lumière la biodiversité spécifique du site, ses espèces remarquables en matière de faune et de flore, la diversité des milieux qui le composent ainsi que le travail mené au quotidien en terme de gestion écologique du parc par des pratiques respectueuses de l'environnement (installation de ruches, création de mares et de milieux propices au développement de la biodiversité, recensement de la faune et de la flore, zéro produit phytosanitaires…).

Cette exposition est également nourrie par des aménagements paysagers extérieurs, spécialement réalisés pour l'occasion : création d'un « Jardin des Terrasses » illustrant différents types de jardins, mise en valeur du « Champ des Moissons » dédié aux céréales de variétés anciennes, et plantation d'une haie diversifiée. D'autres espaces déjà existants, tels que les Bassins de rouissage, la Palmeraie et les Prés-salés, sont également mis en relief pour valoriser la biodiversité du lieu.

« Nous n'héritons pas de la terre de nos parents, nous l'empruntons à nos enfants. »
Antoine de Saint-Exupéry

UNE EXPOSITION ÉCO-CONÇUE

Cette exposition itinérante est un projet conçu à partir de principes écoresponsables et durables. Elle utilise des mobiliers récupérés d'une exposition du Muséum d'Histoire Naturelle de Londres. Le mobilier a été fabriqué à partir de 95% de bois recyclé.

UNE EXPOSITION INTERACTIVE ET ACCESSIBLE

Ouvrir une valise pour y découvrir des illustrations, tourner une roue pour comprendre la chronologie des événements, l'exposition se veut interactive et pédagogique, en mettant l'accent sur les manipulations et le plaisir des sens, en particulier du toucher.

UNE EXPOSITION POUR TOUS LES ÂGES

Pour les plus jeunes, l'exposition IMPACT met à disposition un jeu dans lequel ils et elles auront pour mission de ramener de la biodiversité dans un champ agricole, en replantant par exemple des arbres, des haies, ou en y aménageant des ruisseaux.

Dans la tourelle du château, le jeu immersif « Birdie Memory », accessible dès 4 ans, invitera les plus jeunes à découvrir les oiseaux.

Le contenu fait également écho aux programmes scolaires. Deux enseignants ont aidé à la réalisation de cette exposition itinérante pour établir des passerelles avec l'Éducation nationale.

UNE EXPOSITION MULTILINGUE

L'exposition « IMPACT : la biodiversité en questions » est disponible en quatre langues : les éléments d'exposition sont présentés en français et en anglais, et traduits en allemand et en breton sous la forme d'un livret de salle.

UN VOLET DÉDIÉ À LA BIODIVERSITÉ DE LA ROCHE-JAGU

Un volet propre à la Biodiversité de La Roche-Jagu enrichit l'exposition du Muséum de Toulouse dans une salle dédiée et à travers des aménagements dans le parc, spécialement réalisés pour l'occasion.

PLAN DE L'EXPOSITION

1er ÉTAGE

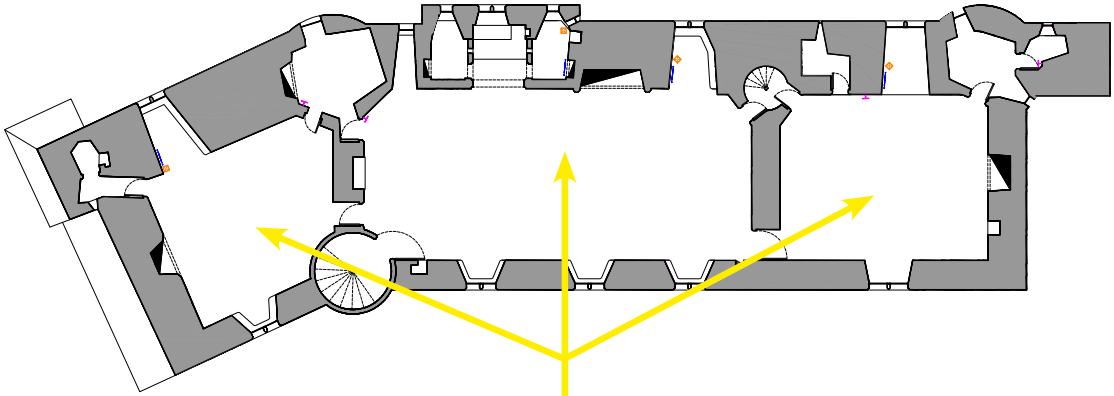

2e ÉTAGE

Exposition « IMPACT - La biodiversité en questions »

La biodiversité de La Roche-Jagu

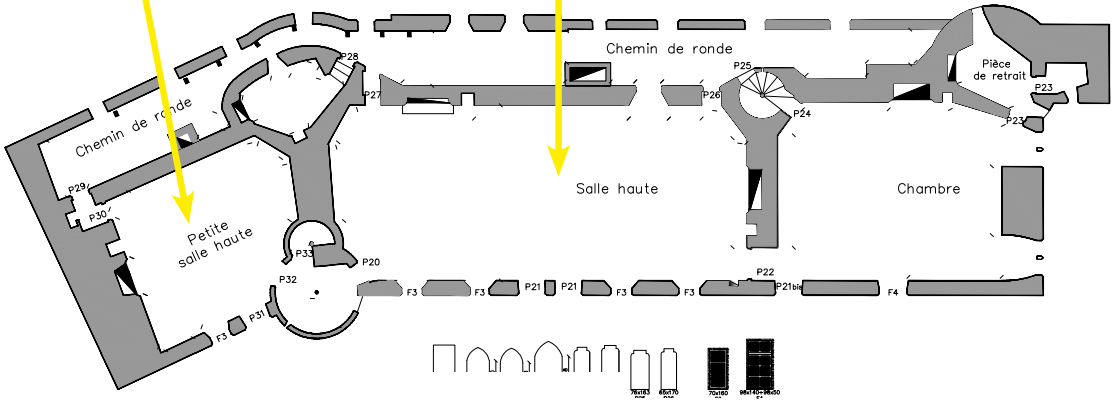

TOURELLE

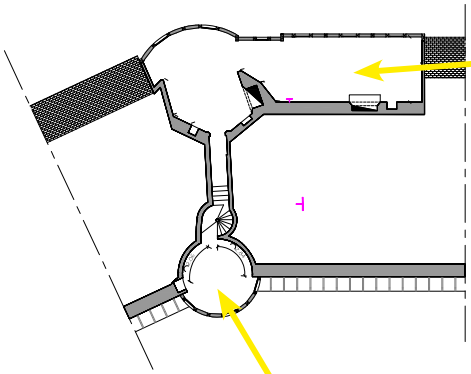

Documentaire ARTE : « Une espèce à part » (extraits)

Espace «Birdie Memory»

EXPOSITION ITINÉRANTE
DU MUSÉUM D'HISTOIRE NATURELLE DE TOULOUSE

D'où venons-nous ?
Quelle est notre place dans l'évolution ?
Avons-nous la capacité de maîtriser la Nature ?
Y a-t-il une hiérarchie dans le vivant et sommes-nous une espèce supérieure ?
Quel impact l'Homme a-t-il vraiment sur la Terre ?

Le rapport de l'être humain avec le monde naturel n'a eu de cesse d'évoluer. Pour certaines sociétés traditionnelles, il est le maillon d'un ensemble interconnecté, non hiérarchisé, qu'il respecte pour sa propre subsistance.
A contrario, les civilisations occidentales dissocient l'Humain de la nature et misent sur le progrès technologique pour la maîtriser. Pourtant, on sait aujourd'hui que nos modes de vie et de production ont des conséquences graves, voire irrémédiables, sur l'environnement.
Nos sociétés doivent donc réinventer leur relation au vivant. En repensant notre rapport à la Nature et en développant un mode de vie plus économe, nous pouvons œuvrer à trouver un nouvel équilibre écologique.

Avec un parcours photographique, des productions audiovisuelles inédites et de nouveaux partenariats créatifs, cette exposition éco-conçue est une redécouverte captivante de la biodiversité et de l'influence de l'être humain sur le monde qui nous entoure.

LE MONDE D'HIER

La Terre, cette planète recouverte à 70% d'eau, ne nous a pas attendus pour amorcer l'écriture de son histoire. Formée il y a 4,6 milliards d'années, elle a déjà vécu nombre de bouleversements avant notre apparition.
Lors de sa formation, sa température était très élevée et il n'y avait ni oxygène, ni eau liquide. Depuis sa naissance, la Terre a hébergé d'innombrables espèces, dont 99,9% ont disparu aujourd'hui.

Une première zone de l'exposition lève le voile sur les cinq grandes extinctions de masse et leurs rôles dans l'histoire de la vie, la place de l'être humain à l'échelle de l'histoire de la Terre, le développement des sociétés humaines et leur impact grandissant sur la Nature.

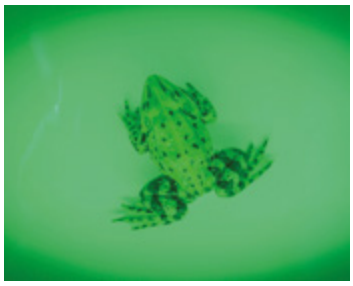

Exposition «IMPACT : la biodiversité en questions» © MR Films

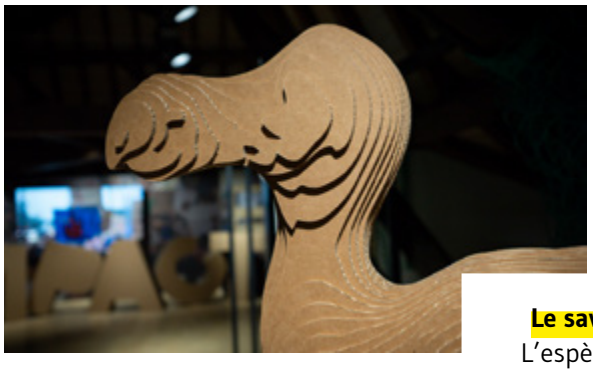

Le saviez-vous ?
L'espèce humaine n'aurait connu que 0.2% de l'histoire de la vie sur Terre !

Exposition «IMPACT : la biodiversité en questions» © MR Films

LE MONDE D'AUJOURD'HUI

L'étude des extinctions de masse du passé devrait permettre d'interpréter la crise actuelle de la biodiversité et d'en anticiper les dégâts. Or, un nouvel élément distingue cette crise des précédentes : l'espèce humaine en est, pour la première fois, la principale responsable.

La surproduction et la surconsommation dans les pays développés ont conduit les sociétés occidentales à utiliser les milieux naturels et les différents écosystèmes comme des ressources inépuisables. Au fil des siècles, les éléments qui composent la faune et la flore mondiales se dégradent pour atteindre aujourd'hui une ampleur spectaculaire.
Avec cette « Grande accélération », on estime qu'un million d'espèces vivantes sont menacées d'extinction dans les 30 à 50 prochaines années.

Faut-il contenir la démographie mondiale pour sauver la planète ? Est-ce véritablement le nombre d'individus qui compte ou plutôt leurs modes de vie ?
Cette deuxième partie met en relief le monde actuel, l'impact de l'être humain sur la biodiversité, de notre mode de vie, ainsi que l'impact démographique sur la planète.
Maquettes, projections par déclenchement tactile, manipulations interactives, vidéos et moulages ou encore un « cabinet de curiosités » de spécimens illustrent les propos.

QUEL MONDE POUR DEMAIN ?

Nous choisissons aujourd'hui les chemins évolutifs qui resteront ouverts et ceux qui se fermeront à jamais. Nous sommes désormais nombreux à avoir pris conscience des problèmes générés par notre modèle occidental : pourtant, en repensant notre rapport à la Nature, nous pouvons œuvrer à trouver un nouvel équilibre écologique.
La technologie et la connaissance constituent de précieux atouts pour réduire l'impact des êtres humains sur les écosystèmes.

Chaque année en France, ce sont 323 millions de tonnes de déchets qui sont produites. Mais pourquoi les déchets posent-ils un problème environnemental ?
La résilience, c'est quoi ?
Les solutions imaginées pour protéger la biodiversité fonctionnent-elles vraiment ?

Ce troisième volet questionne sur le mieux-vivre et le mieux-consommer, la résilience de la Nature et les actions de l'être humain pour restaurer la biodiversité et ses limites.

Le saviez-vous ?
On estime que nous ingérons chaque semaine l'équivalent d'une carte de crédit de matières plastiques.

Exposition «IMPACT : la biodiversité en questions» © MR Films

• LES VIRUS

Qu'est-ce qu'un virus ? Y a-t-il un lien entre multiplication des virus et atteinte de la biodiversité ?

Dans cette partie dédiée au virus, on apprend qu'il en existe différentes sortes, comment ils sont constitués ou encore que la plupart d'entre eux sont inoffensifs et que certains ont même contribué à l'évolution du monde vivant.

LA BIODIVERSITÉ À LA ROCHE-JAGU : UNE SALLE DÉDIÉE

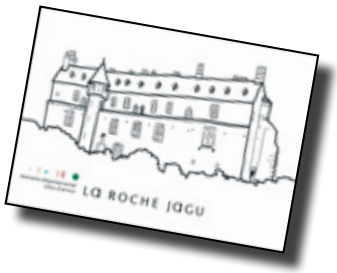

L'exposition est complétée par une section dédiée à la biodiversité spécifique du Domaine départemental de la Roche-Jagu. Cette section met en lumière les espèces remarquables en matière de faune et de flore sur le site, ainsi que la diversité des milieux qui le composent. La scénographie a été élaborée par le designer scénographe Arnaud Jeuland dans un esprit épuré, élégant et poétique.

UN PARC À LA GESTION RAISONNÉE

Mise en œuvre au Domaine départemental de la Roche-Jagu depuis le début des années 2000, la gestion raisonnée est une démarche écologique qui vise à restaurer, favoriser et préserver la biodiversité.

Cette démarche s'avère ici d'autant plus pertinente que le parc, situé au cœur d'un site naturel reconnu pour ses qualités et sa vulnérabilité, est constitué d'une multiplicité d'espaces abritant une flore et une faune variées.

Comme en témoigne la grande variété des espèces végétales visibles le long des sentiers, sur les talus et les nombreux empierrements, la démarche laisse s'exprimer pleinement la flore indigène. Ronciers, orties, herbe à Robert, benoîtes ou digitales, improprement qualifiées de « mauvaises herbes » ont ainsi toute leur place au sein des écosystèmes en contribuant à la diversification des nombreux hôtes qui peuplent le parc (mammifères, invertébrés, amphibiens, insectes, etc.).

Dans la Petite Salle Nord au 2e étage du château, un volet dédié au Domaine de la Roche-Jagu met la biodiversité locale en exergue. Cinq dispositifs scénographiques avec des jeux, des devinettes, des projections vidéo et des capsules sonores permettent de découvrir de manière ludique la faune et la flore qui nous entourent :

- **Jeu sur les papillons**

Parmi les insectes présents sur le parc, les papillons figurent en bonne place. Ce dispositif permet de découvrir les espèces les plus emblématiques à travers un jeu de manipulation en bois.

© Patrice Delorme

- **Dispositif sur les pics**

Selon l'ONG Birdlife, près de la moitié des espèces d'oiseaux sont en déclin dans le monde et une espèce sur cinq est menacée d'extinction en France métropolitaine. Près de 620 millions d'oiseaux ont disparu en France entre 1980 et 2017. Mais grâce à la gestion écologique menée sur le site depuis plusieurs années, le Domaine de la Roche-Jagu offre un abri à de nombreuses espèces d'oiseaux : 75 ont été recensées dont la plupart sont protégées. La famille des pics illustre cette diversité d'espèces comme le Pic noir ou le Pic épeichette.

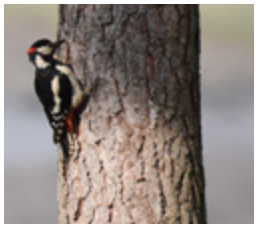
© Patrice Delorme

Découvrez grâce à un jeu de manipulations les différents pics qui vivent sur le parc.

- **Dispositif sur les chauves-souris**

Les chauves-souris sont d'excellents indicateurs de qualité écologique des milieux de par leur longévité, leur alimentation ou encore les milieux qu'elles fréquentent. En Bretagne, on compte 22 espèces de chauves-souris, 36 en France et toutes sont protégées depuis la loi de protection de la Nature de 1976. Au Domaine, 16 espèces différentes ont été recensées. À découvrir et à écouter !

- **Dispositif sur les milieux de vie et les différents types d'habitats**

Le Parc de la Roche-Jagu abrite différents habitats allant de la forêt jusqu'aux milieux littoraux en passant par les prairies, les landes et sans oublier les espaces plus jardinés. Ainsi, 30 habitats ou milieux ont pu être recensés.

Une maquette cartographiée du Domaine imprimée en relief met en exergue 6 milieux emblématiques : les prés-salés, les prairies, les forêts, les cours d'eau et bassins, les jardins, ainsi que les haies et lisières. Pour mieux comprendre la gestion écologique menée dans le parc, les jardiniers nous présentent des actions concrètes en la matière à travers six capsules sonores.

© Eric Sander et La Roche-Jagu

- **Jeu de correspondance sur les différentes familles d'animaux**

Les mammifères sont très présents sur le Domaine de la Roche-Jagu. En 2021, le Groupe Mammalogique Breton a réalisé un recensement des espèces présentes sur le site en prenant en compte les contacts directs avec des individus, la présence de traces, de poils, d'épreintes, ou à la suite d'écoutes… 27 espèces ont été recensées. À travers un jeu de manipulation, le public est amené à deviner selon chaque description 12 mammifères emblématiques du Domaine (mustélidé, cervidé, canidé, myocastor, ongulé, lagomorphe, sciuridé, muridé…).

LES AMÉNAGEMENTS DANS LE PARC

Comment parler de la Biodiversité de La Roche-Jagu sans faire un tour du Domaine ?
Au travers d'un circuit en six étapes, le public est invité à découvrir des aménagements spécialement réalisés ou valorisés pour l'exposition :

- **LE JARDIN DES TERRASSES**

Le Jardin des Terrasses illustre trois types de jardins : le jardin « aseptisé », où l'être humain intervient, contrôle, taille, nettoie ; le jardin « ordinaire », et le jardin « au naturel », avec une biodiversité riche et diversifiée.

Du jardin «aseptisé » au jardin « naturel » © Christelle Le Guen

- **LE CHAMP DES MOISSONS**

Le Champ des Moissons, dédié aux céréales de variétés anciennes, est mis en avant pour l'exposition. Il est agrémenté d'une haie diversifiée.

- **LE POTAGER**

- **LES BASSINS DE ROUISSAGE**

- **LA PALMERAIE**

- **LES PRÉS-SALÉS**

Chaque point d'intérêt donne des conseils et astuces pour aider à créer un jardin ou entretenir un espace naturel propice à la biodiversité.

Exposition 2024

IMPACT - LA BIODIVERSITÉ EN QUESTIONS

Plan des aménagements dans le parc

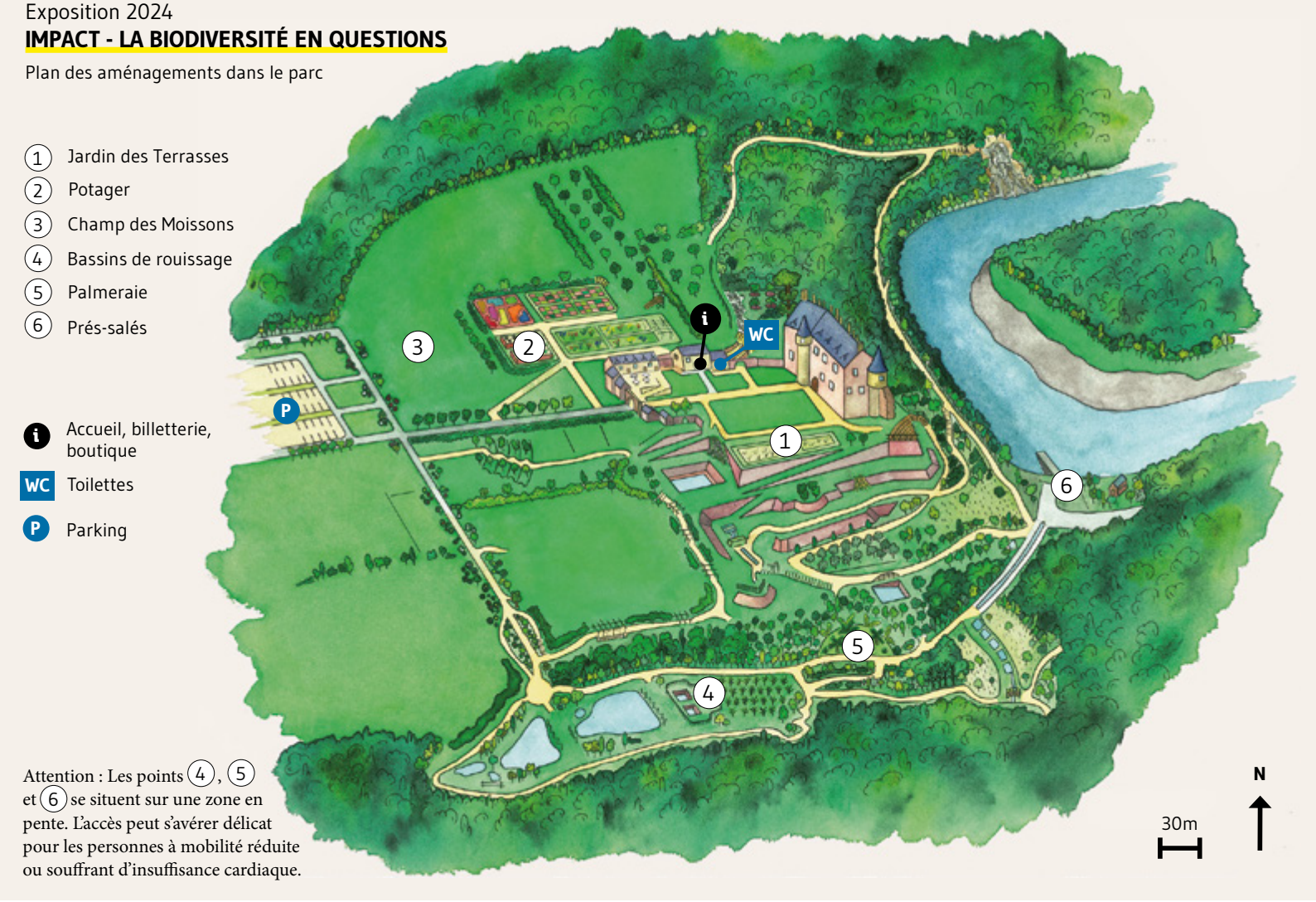

Attention : Les points 4, 5 et 6 se situent sur une zone en pente. L'accès peut s'avérer délicat pour les personnes à mobilité réduite ou souffrant d'insuffisance cardiaque.

EN PARALLÈLE DE L'EXPOSITION

L'ESPACE « BIRDIE MEMORY »

Dans la tourelle du château, un espace interactif mis à disposition par la **Bibliothèque Départementale des Côtes d'Armor**, invite les plus jeunes à s'initier à l'ornithologie.

Accessible dès 4 ans accompagné d'un adulte et dès 7 ans en autonomie, cet espace propose d'apprendre à reconnaître le chant d'une vingtaine d'oiseaux européens de manière interactive grâce à l'application pour smartphones « Birdie Memory ».

© Birdie Memory

L'application en vidéo :
https://youtu.be/2uzVkIUabqE?si=ce4qwzdrA4Wpj7Sr

Cette application permet de voir les oiseaux imprimés sur les panneaux s'animer, d'écouter leur chant et de découvrir des informations précises et accessibles pour chacun d'eux. Un quiz sonore ludique (le «Memory») permet d'apprendre progressivement à identifier les différents chants.

Un espace ludique qui éveillera les plus jeunes à reconnaître les oiseaux qui les entourent !

FICHES PÉDAGOGIQUES

QUESTIONS DE BIODIVERSITÉ

Pendant la visite de l'exposition « **IMPACT - La biodiversité en questions** », les élèves exploreront la place de l'être humain dans le monde du vivant et les conséquences de ses activités sur la biodiversité. Du monde d'hier au monde de demain, et à travers différentes animations, ils et elles prendront conscience des enjeux à venir.

Public : primaires et secondaires
Durée : 1 h 45
Nombre maximum d'élèves : 30 (possibilité de les séparer en deux groupes)

Objectifs

- Comprendre la notion de biodiversité en abordant l'histoire de la vie sur Terre, la crise actuelle et les pistes d'amélioration
- Faire en sorte que les élèves aient une vue d'ensemble tout en gardant et en cultivant la notion d'émerveillement devant le vivant

Déroulement

Pendant la visite de l'exposition, les élèves auront l'occasion, dans chaque salle, de suivre une animation (les trois niveaux de biodiversité, les cinq grandes extinctions, les cinq menaces actuelles sur la biodiversité, les pistes d'amélioration) voire plusieurs animations dans la dernière salle dédiée à la biodiversité à La Roche-Jagu (les milieux, les chauves-souris, le jardin).
Chaque animation a été créée pour être adaptable aux différents niveaux scolaires.

© Groupe Mammalogique Breton

© Groupe Mammalogique Breton

MEMORY DE LA BIODIVERSITÉ

Pendant la visite de l'exposition « **IMPACT - La biodiversité en questions** », les élèves pourront se familiariser avec la notion de biodiversité et les menaces qui pèsent sur elle. Ils et elles découvriront certaines espèces vivant ou ayant vécu sur notre planète.
En fin de visite, un jeu de Memory leur permettra de vérifier leurs connaissances sur la faune de La Roche-Jagu en français comme en breton.

Public : cycle 1
Durée : 1 h 30
Nombre maximum d'élèves : 25

Objectifs

- Aiguiser son sens de l'observation et de l'écoute
- Enrichir sa culture générale et son vocabulaire
- Découvrir de manière ludique les espèces constituant la faune locale

Déroulement

Après une visite de l'exposition « **IMPACT - La biodiversité en questions** » adaptée à l'âge des participants par la médiatrice et tournée vers l'espoir d'un monde futur sauvegardé, les enfants se rassemblent dans la bibliothèque du château.
En deux groupes les élèves participent à un jeu de Memory où ils et elles doivent trouver les 12 paires de photos représentant des animaux que l'on peut croiser à La Roche-Jagu.
Le nom des animaux est écrit sur les cartes en français et en breton.

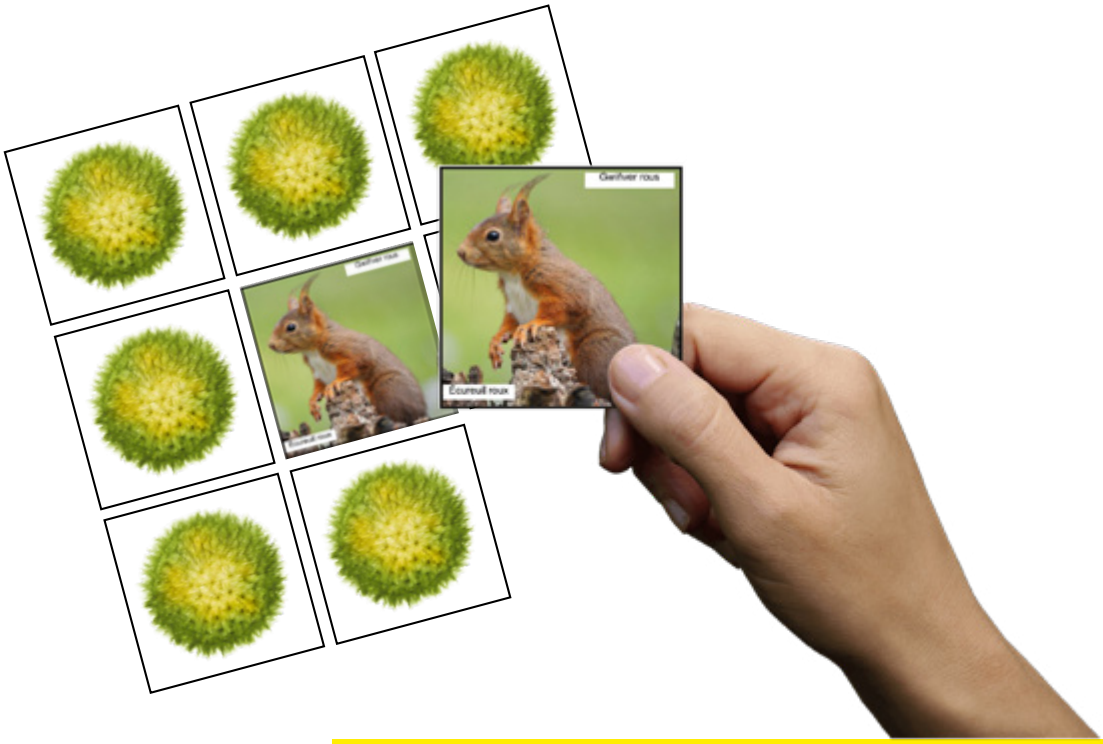

LES ÉCOSYSTÈMES

Pendant la visite de l'exposition « **IMPACT - La biodiversité en questions** », les élèves découvriront la richesse de la biodiversité qui nous entoure et les menaces qui pèsent sur elle. Ils et elles auront ainsi l'occasion de s'émerveiller sur la diversité des espèces qui composent le vivant de notre planète et d'apprendre les liens qui unissent les animaux et les végétaux qui peuplent les milieux naturels.

Public : cycles 1 et 2
Durée : 1 h 30
Nombre maximum d'élèves : 30
Matériel fourni : cartes illustrées

Objectifs

- Découvrir la richesse de la biodiversité
- Observer, déduire
- Enrichir ses connaissances et son vocabulaire

Déroulement

Après la visite de l'exposition avec une médiatrice, les élèves se rassemblent dans la bibliothèque. Chaque enfant se voit remettre deux cartes illustrées. L'une représentant un animal, l'autre un végétal. On dispose sur la table six dessins de milieux naturels différents. Les élèves doivent essayer de déposer leur animal et leur végétal sur le milieu le plus adéquat. Parfois deux milieux différents sont possibles.
La médiatrice pourra développer le sujet à certains moments.

Domaine départemental de la Roche-Jagu
22260 Ploëzal

Tél. 02 96 95 62 35
chateaudelarochejagu@cotesdarmor.fr
www.larochejagu.fr

Charte d'accueil

Le Domaine départemental de la Roche-Jagu est un lieu culturel recevant tous les publics. L'équipe de La Roche-Jagu souhaite que l'accueil se déroule dans les meilleures conditions.

Afin que votre venue soit pour vous et votre groupe un moment agréable et mémorable, voici quelques règles de bonne conduite à respecter :

1. Le **respect** entre les enfants, pour l'équipe et pour les lieux est considéré comme la règle fondamentale au sein du Domaine de la Roche-Jagu
2. La **réservation** de votre visite est **obligatoire**
3. Le devis établi au moment de la réservation **doit être signé** par le ou la responsable avant la venue du groupe
4. **La visite commence à l'heure indiquée sur le devis**. Veuillez anticiper les différentes contraintes à votre arrivée (distance de 300m entre parking et accueil, passages aux toilettes, dépose des sacs, règlement en boutique…)
5. **En cas de retard**, vous êtes prié de nous prévenir. Au-delà de 30 minutes de retard, nous nous réservons le droit de ne pas accueillir votre groupe ou de modifier l'animation prévue
6. Pensez à prévenir l'équipe pédagogique si des enfants ont des **besoins spécifiques**
7. Pour les animations en extérieur, merci de veiller à ce que les enfants soient **correctement chaussés et équipés** selon la météo (rosée du matin, terrains vallonnés et possiblement boueux...)
8. Il est demandé de **ne pas courir, manger ou crier** pendant l'animation pédagogique. Le médiateur ou la médiatrice précisera les instructions à respecter au moment de votre arrivée
9. **Les téléphones portables** sont mis en mode silencieux et rangés pendant l'animation
10. **Les stylos bille sont interdits** dans le château, seuls les crayons à papier peuvent être autorisés
11. Le médiateur ou la médiatrice vous précisera si les photographies sont autorisées ou non

Pour votre information :

- À la demande des accompagnateurs, une pause peut être faite pendant l'animation
- Des tentes sont mises gratuitement à disposition pour le déjeuner. Veuillez en faire la demande au moment de la réservation et de les laisser propres à votre départ

En cas de non-respect de ces consignes, nous nous réservons le droit de mettre un terme à l'animation pédagogique prévue.

Signature et cachet de l'établissement :

IMPACT : LA BIODIVERSITÉ EN QUESTION

Commissariat d'exposition : Muséum de Toulouse
Commissariat scientifique : Francis Duranthon, Conservateur, Muséum de Toulouse
Collaborateurs scientifiques : Serge Morand (CNRS - CIRAD), Valérie Mils (Université Paul Sabatier), Morgane Gibert (CNRS - Université Paul Sabatier), Mathieu Janet (Professeur chargé de mission, académie de Toulouse, Daac), Équipe conservation - Muséum de Toulouse
Muséographie : Service expositions, Muséum de Toulouse
Coordination et conception scénographique : Service expositions, Muséum de Toulouse
Conception graphique et réalisation : Service expositions, Muséum de Toulouse
Aménagements muséographiques : Créations, Toulouse; JOMO, Toulouse
Support et impression graphique : PICTO, Toulouse
Audiovisuels : La Trame - Aymeric Reumaux (réalisateur), Christian Guibbaud (illustrateur), Alain Chaix (monteur)
Illustrations : David Pageot, Aymeric Reumaux
Crédits artistiques, photographiques et audiovisuels : Mathieu Pujol, CNRS Images, Escalenta - Le Blob l'Extra-Média - Arte G.E.I.E - France Télévisions - 2019, Jeremy Bismuth - Ami des lobbies, Sarah Osseland - Studio Pli , APHOTOSTUDIO ; Raphaelschardt ; Korradol ; Bruno Ismael Alves ; Hark Hesse ; Perry ; day2dudu ; Photo MD ; Prashanth Bala ; Wirestock ; Алексей Курочкин - stock.adobe.com

LA BIODIVERSITÉ DE LA ROCHE-JAGU

Comité d'organisation
Christian Coail, Président du Département des Côtes d'Armor
Patrice Kervaon, Vice-président délégué à la Culture et aux Cultures de Bretagne, Département des Côtes d'Armor
Lénie Girardot, Directrice générale des services, Département des Côtes d'Armor
Alice Desprez, Directrice générale adjointe Jeunesse-Citoyenneté, Département des Côtes d'Armor
Sylvestre Roth, Directeur de la culture et du patrimoine culturel, Département des Côtes d'Armor
Carole Guégant-Fourmentin, Cheffe du service Domaine départemental de la Roche-Jagu

Commissariat d'exposition : Nolwenn Herry, Chargée des expositions et d'actions culturelles au Domaine départemental de la Roche-Jagu
avec la collaboration de Jean-Baptiste Bahier, chef-jardinier, de Patrice Delorme et de Marie Cazenave, en charge de la médiation nature au Domaine départemental de la Roche-Jagu, pour la rédaction des textes.

Conception scénographique : Arnaud Jeuland, Designer scénographe (Pornic)
Agencement mobilier : Atelier Saint-Jacques (Landivisiau)
Impression numérique : Le Reprographe (Brest)
Production audiovisuelle : Sébastien Lemaire (Nantes)
Régie technique : Arnaud Auffray, responsable technique de la programmation culturelle, Service Culture ; Marc Brouard, régisseur de la programmation culturelle, Service Culture ; Denis Maybon, agent de maîtrise chargé de la maintenance, Domaine départemental de la Roche-Jagu
Médiation culturelle : Laurence Rigaut, chargée de la médiation du patrimoine et des expositions

LE DOMAINE DÉPARTEMENTAL DE LA ROCHE-JAGU

En Bretagne, dans les Côtes d'Armor, entre Paimpol et Pontrieux, le Domaine départemental de la Roche-Jagu est un site naturel et patrimonial emblématique.

Propriété du Département des Côtes d'Armor, le Domaine de la Roche-Jagu est situé dans le Trégor. Près de l'estuaire du Trieux, le château du XVe siècle, classé Monument historique et ses trente hectares de jardins reconnus « jardin remarquable » et labellisés « EcoJardin » s'ouvrent à toutes les pratiques culturelles et à toutes les flâneries.

© Chimair

Né de l'imagination de l'architecte-paysagiste Bertrand Paulet, à la suite de l'ouragan de 1987 qui dévasta une bonne partie de la Bretagne, le parc en accès libre et gratuit tout au long de l'année s'étend sur plus de soixante hectares et se compose d'une grande variété de milieux et de paysages dont la préservation revêt un intérêt majeur. Végétaux ornementaux ou flore indigène, palmeraie, jardin des simples, potager médiéval, jardin d'agrément, landes littorales et espaces boisés sont les éléments constitutifs d'une biodiversité favorisée par des pratiques d'éco-gestion qui interdisent, conformément aux choix de l'équipe chargée de l'entretien du site, tout recours aux produits phytosanitaires.

INFOS PRATIQUES

▶ TARIFS

2 € / élève
gratuit pour 1 personne accompagnatrice

▶ POUR RÉSERVER

Via le formulaire : https://larochejagu.fr/form/reservations-animations-scolaire
Par téléphone : 02 96 95 62 35
Par courriel : chateaudelarochejagu@cotesdarmor.fr

▶ Retrouvez nos animations pédagogiques

nature, patrimoine et « hors les murs » sur **larochejagu.fr**

pass Culture

Le Domaine départemental de la Roche-Jagu est sur Pass Culture !
Découvrez nos offres sur pass.culture.fr

domaine départemental côtes d'armor LA ROCHE JAGU

EcoJardin

Domaine départemental de la Roche-Jagu
22620 Ploëzal

02 96 95 62 35
chateaudelarochejagu@cotesdarmor.fr
www.larochejagu.fr

les Domaines départementaux
Domanioù an Departamant

Côtes d'Armor
le Département